Основана 14 марта 1996 г. №35 (1317) 10 сентября 2015 г. ЕЖЕНЕДЕЛЬНИК 16+

ВСТРЕЧА

WWW.DUBNAPRESS.RU

ТЕЛЕПРОГРАММА с 14 по 20 сентября

Фото Юрия Тараканова

С английским на «ты»

В Доме ученых ОИЯИ состоялось торжественное вручение сертификатов воспитанникам дубненского «Cambridge English Centre» (Кембридж-Инглиш-Центра). Это, кстати, ведущий дубненский лингвистический центр по подготовке детей к международным экзаменам Кембриджского университета.
Вручение сертификатов стало значимым событием в жизни центра, более 20 учеников которого в июне 2015 года впервые именно в Дубне, не выезжая в московские представительства авторизованных центров (как было раньше), успешно сдали Кембриджский экзамен Young Learners.
Продолжение на с. 8.

Читайте в номере:

Новая структура городской администрации с. 3

Глава Дубны об актуальных проблемах наукограда с. 4-5

Развитие предприятий – залог развития города с. 7

Почему гибнут птицы? с. 17

Реконструкция «сердца» в Парке семейного отдыха с. 21

Реклама

Антикризисное предложение
Готовые решения для Вашей кухни!*

ЭКОМЕБЕЛЬ® промышленная компания

Высота кухонь 2076 мм

40 планировок для прямых и угловых кухонь.
Полный каталог планировок спрашивайте в фирменных салонах «Экомебель».

2600 мм
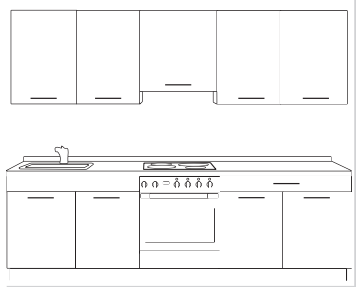
80 190 руб.

2800 мм
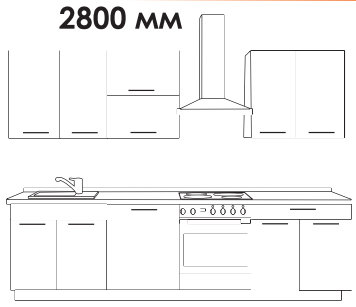
82 230 руб.

1800 х 2400 мм
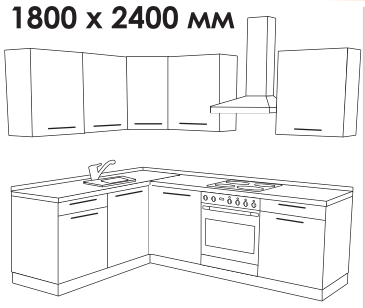
107 690 руб.

1500 х 3000 мм
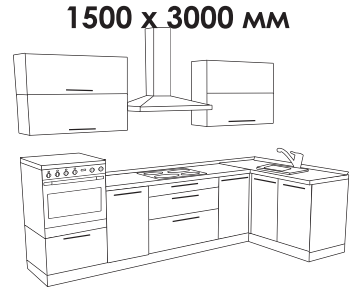
121 830 руб.

*Кухонный гарнитур «Лера». Фасад - Пластик (5 тонов), корпус - ДСП. Подробности у менеджеров салонов

Салон-магазин при фабрике, ул. Приборостроителей, 3б. Тел.: 212-22-66
Фирменный салон в ТРК «Маяк», 0 этаж, пр-т Боголюбова, 24а. Тел.: 8 (985) 200-84-48
ekomebel.com

В редакции газеты «ВСТРЕЧА» по адресу: пр. Боголюбова, 43, (вход со двора) можно подать объявления и разместить рекламу. Телефон редакции 212-85-65

9 772224 611690 15035